# 大功率同轴衰减器技术规格

1、特点：

本系列同轴衰减器采用氮化铝电阻片及无铅工艺设计制造，接头符合 MIL-C-39012 标准。产品具有精度高，寿命长，无毒环保等特点。

2、应用：

本系列误差器可用于各种测试，终端匹配等。如果功放的测试调节功分耦合端口匹配等。

3、安装使用：

本品的安装应避免直接雨淋，散热片应垂直方向安装，散热器周围应有足够通风空间以利散热。

4、技术参数：

| 型号 | INLO-ATN(3/6/10/15/20/30)-(5/10/20/25/50/100/200/300) |
|---|---|
| 频率范围（GHz） | DC-3.0 |
| 功率（W） | 2/5/10/20/25/50/100/200/300 |
| 衰减值（dB） | 3/6/10/15/20/30 |
| 衰减精度（dB） | 1-10dB±0.5dB；15-30dB±1dB |
| 驻波比 （VSWR） | ≤1.20 |
| 阻抗（Ω） | 50 |
| 接头类型 | N-F |
| 三阶互调（dBc） | ≤ -120 |
| 工作温度（°C） | -55°C to +125°C |

4、型号及对应外观尺寸图:

| 型号 | 外观尺寸图（单位：㎜） |
|---|---|
| INLO-ATN(3/6/10/15/20/30)-2 | 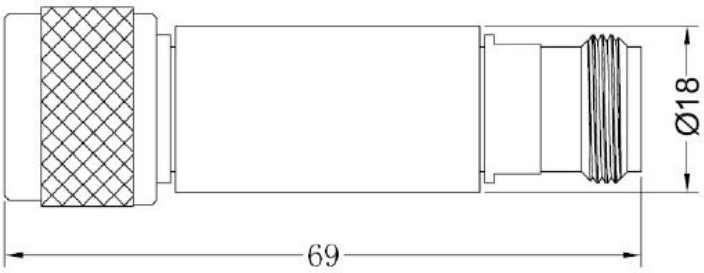 |

| | |
|---|---|
| INLO-ATN(3/6/10/15/20/30)-5 | 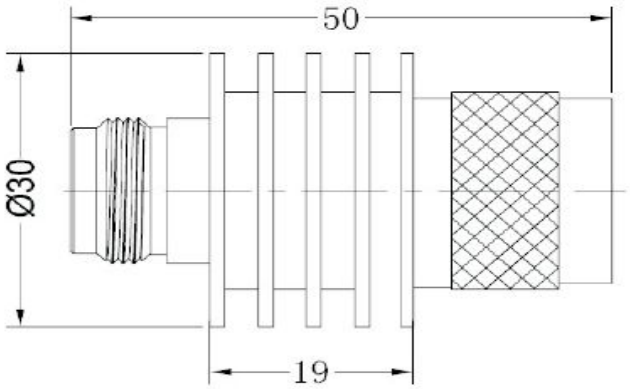 |
| INLO-ATN(3/6/10/15/20/30)-10 | 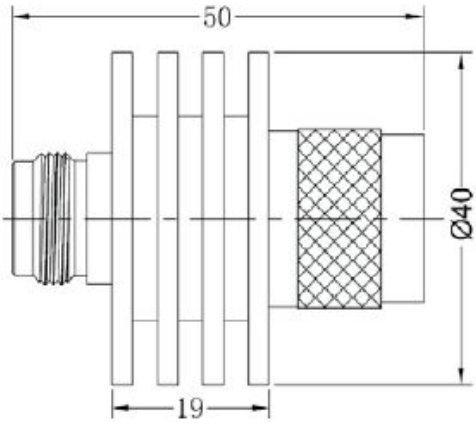 |
| INLO-ATN(3/6/10/15/20/30)-（20/25） | 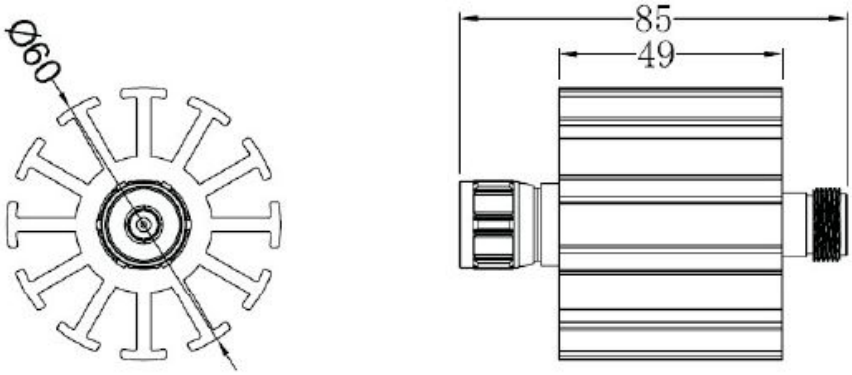 |
| INLO-ATN(3/6/10/15/20/30)-50 | 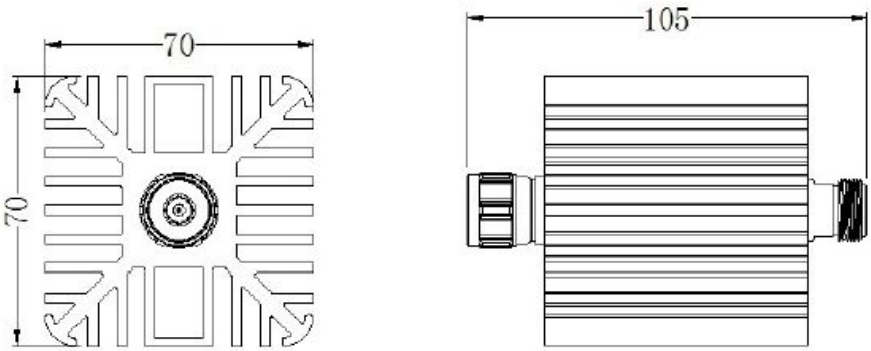 |

| | |
|---|---|
| INLO-ATN(3/6/10/15/20/30)-100 | 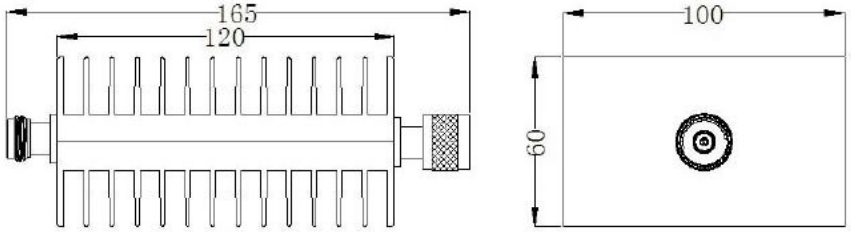 |
| INLO-ATN(3/6/10/15/20/30)-200 | 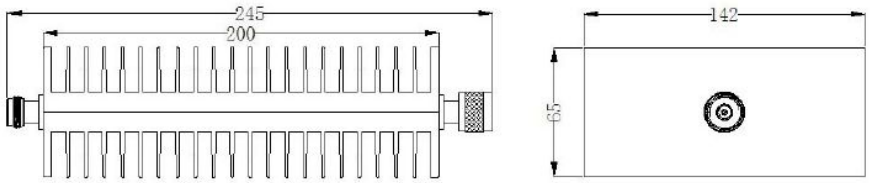 |
| INLO-ATN(3/6/10/15/20/30)-300 | 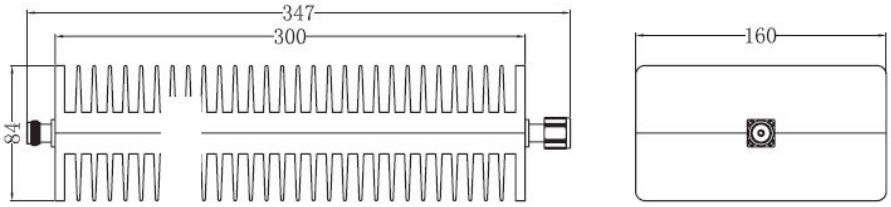 |